ԿՏՐՎԱԾՔ 1-1 Մ1:20

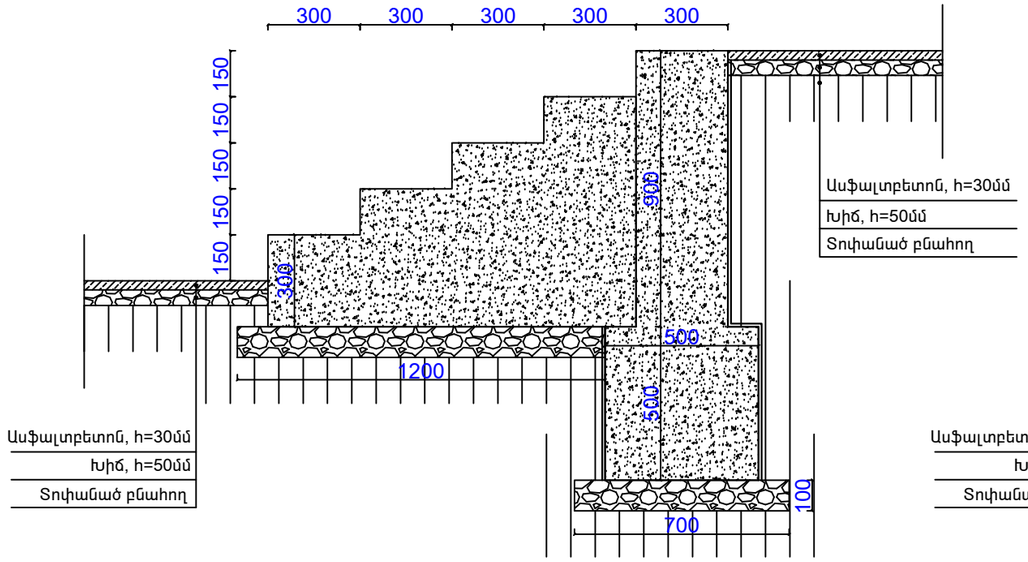

ԿՏՐՎԱԾՔ 2-2 Մ1:20

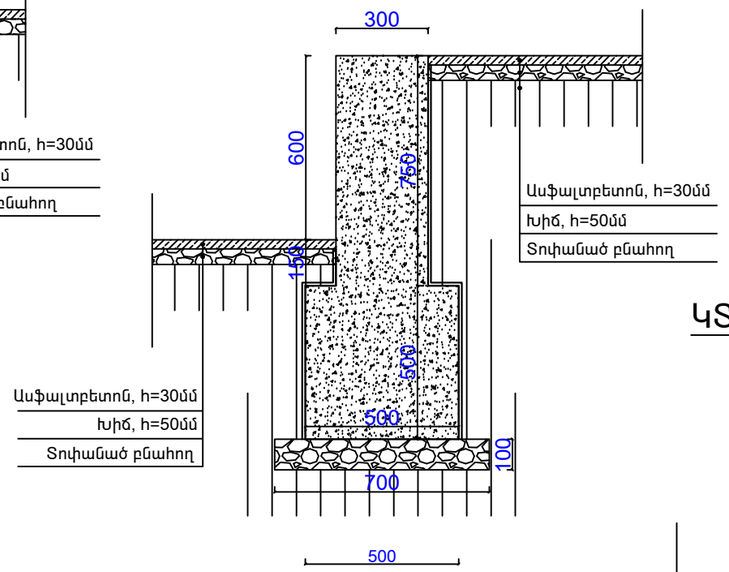

ԿՏՐՎԱԾՔ 4-4 /150x280 մմ չափերի եզրաքարի տեղադրման հանգույց/ Մ1:10

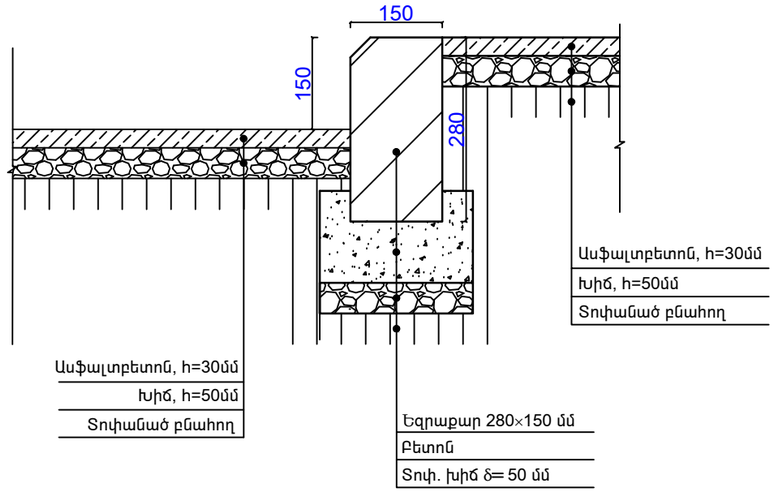

ԿՏՐՎԱԾՔ 3-3 Մ1:10

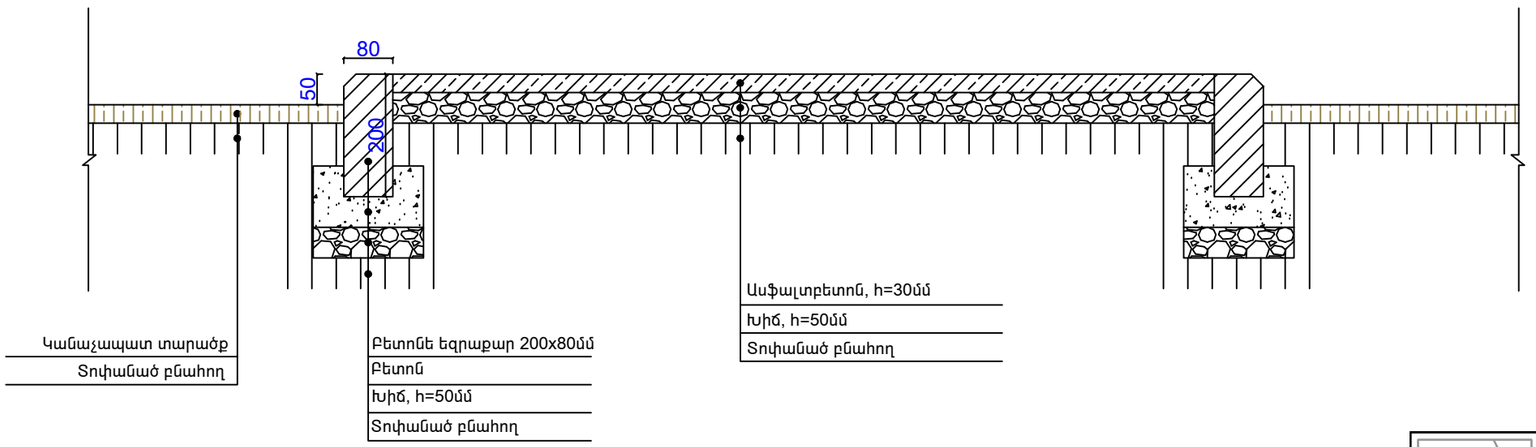

	ԲԱԿԱՅԻՆ ՏԱՐԱԾՔԻ ՎԵՐԱՆՈՐՈԳՄԱՆ ԱՇԽԱՏԱՆՔՆԵՐԻ ՆԱԽԱԳԻԾ ՊԱՏՎԻՐԱՏՈՒ՝ ԵՐԵՎԱՆԻ ՔԱՂԱՔԱՊԵՏԱՐԱՆ ՀԱՍՑԵ՝ Ք. ԵՐԵՎԱՆ, ՆՈՒԲԱՐԱՇԵՆ ՎԱՐՉԱԿԱՆ ՇՐՋԱՆ, 11 ՓՈՂՈՑ, 5 ՇԵՆՔԻ ԲԱԿ			ՊԱՅՄԱՆԱԳԻՐ «ԵՔ-ՊԲԱՇՀԲ-16/9»
			ՃԱՐՏԱՐԱՊԵՏԱՇԻՆԱՐԱՐԱԿԱՆ ՄԱՍ	ՓՈՒԼ / ԹԵՐԹ / ԹԵՐԹԵՐ
ՆԱԽԱԳԾԵՑ	Ս. ԳԱԼՍՏՅԱՆ		ԿՏՐՎԱԾՔՆԵՐ ԵՎ ՀԱՆԳՈՒՅՑՆԵՐ	ԱՆ / ՃՇ-5 / 8
				«ՄԵԳԱՄԵՏՐ» ՍՊԸ